사용 설명서

3D Rig

CMT 1000

V 1.0

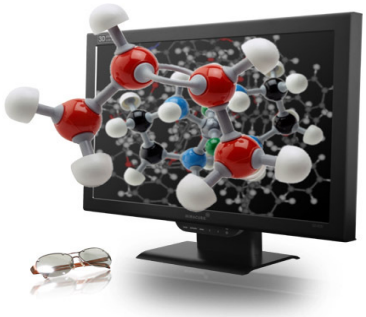

©2010 Pavonine Korea, Inc. All Rights reserved.

MIRACUBE

* 경고

- 제품을 반드시 규격에 맞는 삼각대 또는 고정대에 안전하게 설치 후 사용하시기 바랍니다.
- 제품에 직접 물을 뿌리거나 젖게 하지 마십시오. 제품불량의 원인이 됩니다.
- 청소시 제품 본체에직접 가연성 스프레이를 뿌리거나, 인화성물질 (신나, 벤젠 …)등으로 닦지 마십시오.
- 사용자 임의로 절대 제품을 분해하거나 수리, 개조하지 마십시오.
- 지정된 규격제품(Camera)이외의 제품을 사용하지 마십시오.

* 안내

※. 본 매뉴얼은 사용자의 편의를 위하여 사전 공지 없이 임의로 수정될 수 있음을 명시합니다. 아울러 디자인 및 규격은 통보 없이 변경될 수 있습니다.
제공되는 매뉴얼에 수록된 내용은 MIRACUBE 제품 사용에 있어 도움을 주기 위한 매뉴얼로 복제 및 배포 또는 제본 할 수 없으며 타 제품 매뉴얼 교육용으로 사용 하 실 수 없습니다. 또한 매뉴얼 사용에 있어서도 사전 승인을 받아야 합니다.

제품을 사용함에 있어 사전에 작동여부를 확인 하세요. 미라큐브는 보증기간 중 또는 보증기간 만료 후에도 본 제품의 고장 또는 어떠한 이유로 인하여 발생한 종류의 손해(현재 또는 미래 수익의 손실에 대한 보상 포함)에 대해서도 책임지지 않습니다.

* 저작권 및 사용권

※. 본 문서의 내용은 ㈜파버나인코리아의 소유이므로 무단으로 복제 인용 등을 하여서는 안됩니다. 만일 무단으로 복제 및 인용 할 경우 법적 책임이 있음을 공지 합니다.

미라큐브(영문명: MIRACUBE)는 ㈜파버나인코리아의 등록 상표 입니다. 이외 문서에 수록된 모든 상표는 해당소유주의 재산 입니다.

Design by 3D Application Lab.

* History

날짜	주요 내용	비고
2010.08.05	매뉴얼 V 1.0 Design	
2010.08.20	매뉴얼 V 1.0 승인	

Note. 각 업무별로 기존 진행된 내용에 따라 업그레이드된 내용을 순차적으로 적용.

Design by 3D Application Lab.

Contents

No	ITEM	Page
	표지	1
	경고 , 안내, 저작권 및 사용권	2
	History	3
	Contents	4
1	시스템 개요	5
1.1	수평리그 기구 구조도	5
2.	제품외관	6
3.	제품 기능	7
3.1	제품 대표 규격	7
3.3	부품 표식	8
3.3.1	부품 위치	8
3.3.2	부품 위치별 명칭	9
4.	카메라 Tilt 및 Rotation 조절	10
4.1	Rotary Stage 조정 기능	11
4.2	토인(Toein) 조정	12
5.	Quick Shoe 장착방법	13
6.	제품 구성	14
	뒷면	15

1. 시스템 개요

인간은 두 눈의 시각적 차이를 통하여 사물을 입체적으로 구별할 수 있습니다. 대체적으로 성인을 기준하여 두 눈사이 간격은 60~70mm가 떨어져 있습니다. 이러한 차이를 활용하여 입체적인 영상을 연출할 수 있습니다.

입체영상 촬영장비인 CMT1000은 두 대의 카메라를 이용하여 입체영상을 취득하는 장비 입니다. 일반적인 입체영상 촬영은 2대의 카메라를 좌/우로 두 대를 병렬로 연결한 수평식 촬영 방식과 직교식 촬영방식으로 나뉘어 집니다. 본 장비는 수평식 촬영장비로 시각차 간격 및 컨버젼스 조정기능을 수동으로 다양한 연출에 필요한 입체촬영 편의성을 제공하고 있습니다.

1.1 Mirror Rig 기구 구조도

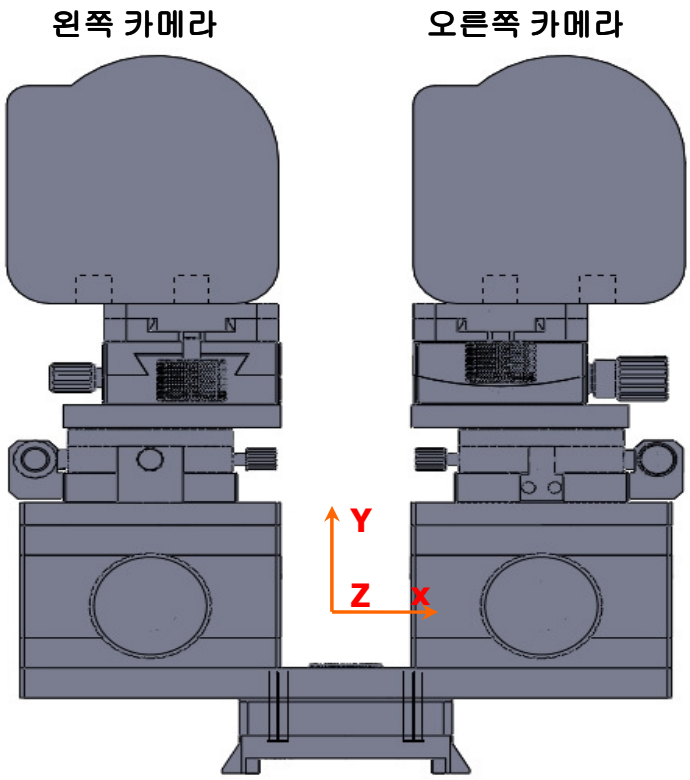

2. 제품 외관

정면

뒷면

Tip.
Monochrom 이미지는 옵션 제품으로 고객의 선택사항에 따라 제공 여부가 다를 수 있습니다.

3D Viewfinder : 3DVF-102S
Camera : Sony HDC-P1

3. 제품 기능

3.1 제품 대표 규격 (ViewFinder 장착형)

[대표 규격표]

항목	규격
제품명	수평식 리그 (3D Rig)
모델명	CMT1000
Camera 간격	Camera Center 기준 : 44~112mm
카메라 회전각	Gonio Stage (Tilt) ±10° Rotary Stage = ±10° , 마이크로미터 0~8mm
제품 무게	1.6kg (Option 악세서리 제외)
재질/표면/색상	알루미늄 / 아노다이징 / Black

3.3 부품 표식

3.3.1 부품 위치

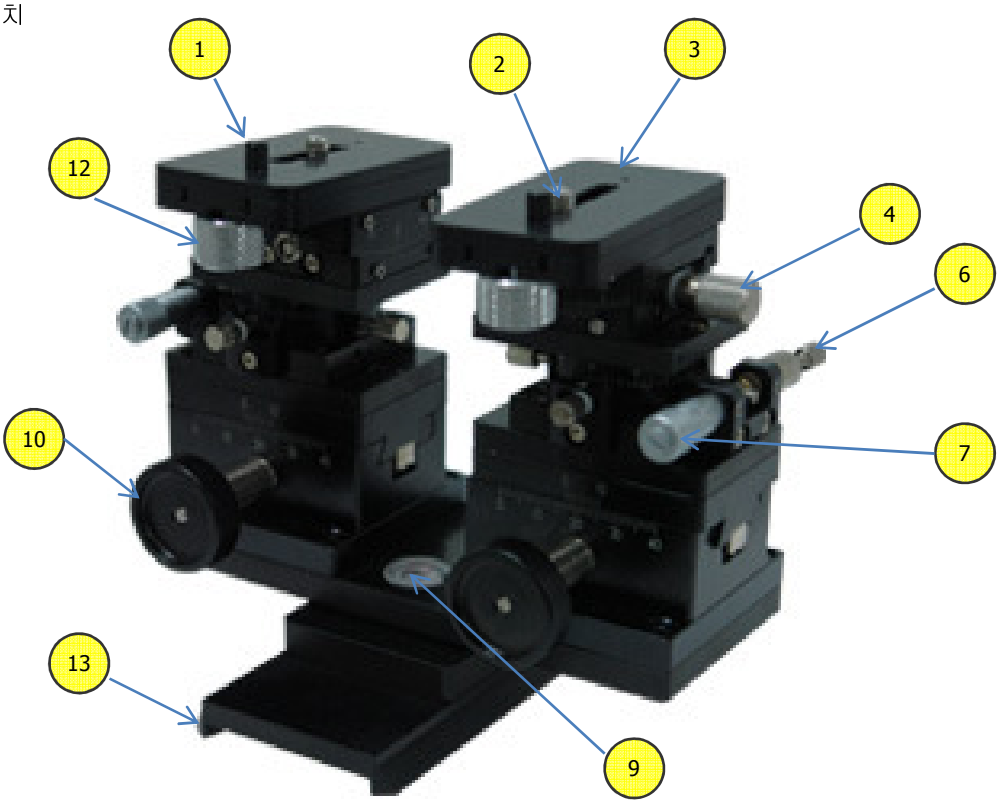

정면

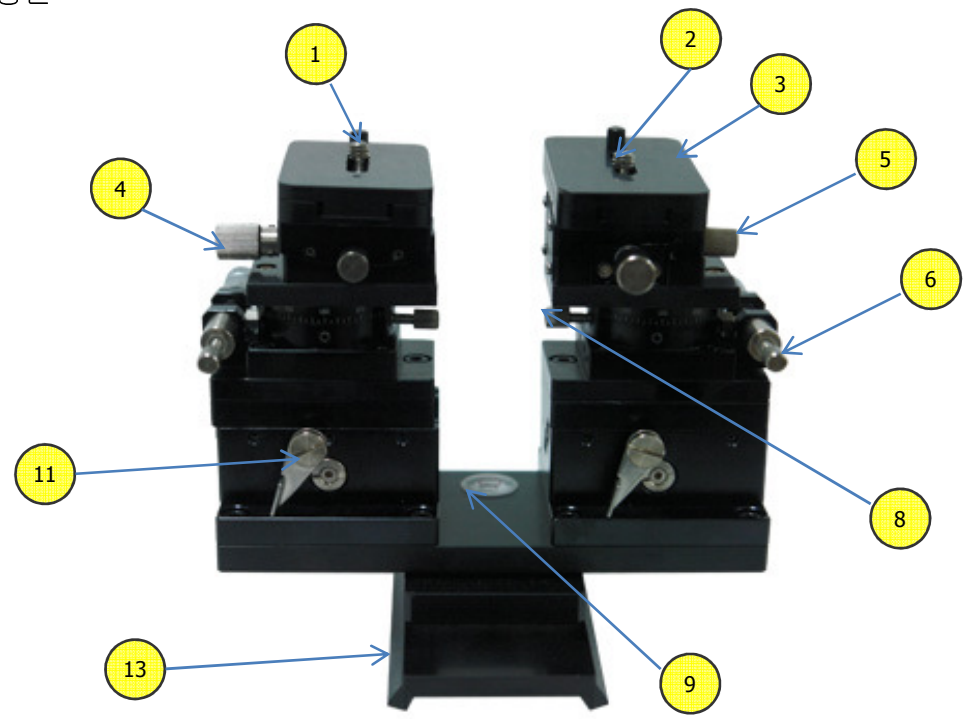

후면

3.3.2 부품 위치별 명칭

번호	제품 명칭
1	카메라 고정 핀
2	¼ inch Screw
3	Quick Sho1
4	Tilt 조절 Knob
5	Tilt 고정 Knob
6	Rotary Stage 고정 Knob1
7	Rotary Stage 마이크로미터 조절 Knob
8	Rotary Stage 고정 Knob2
9	수평계
10	X축 Dovetail Stage 조절 Knob
11	X축 Dovetail Stage 고정 Knob
12	Quick Sho 고정 Knob
13	Quick Sho2

4. 카메라 *Tilt* 및 *Rotation* 조절

왼쪽 카메라 오른쪽 카메라

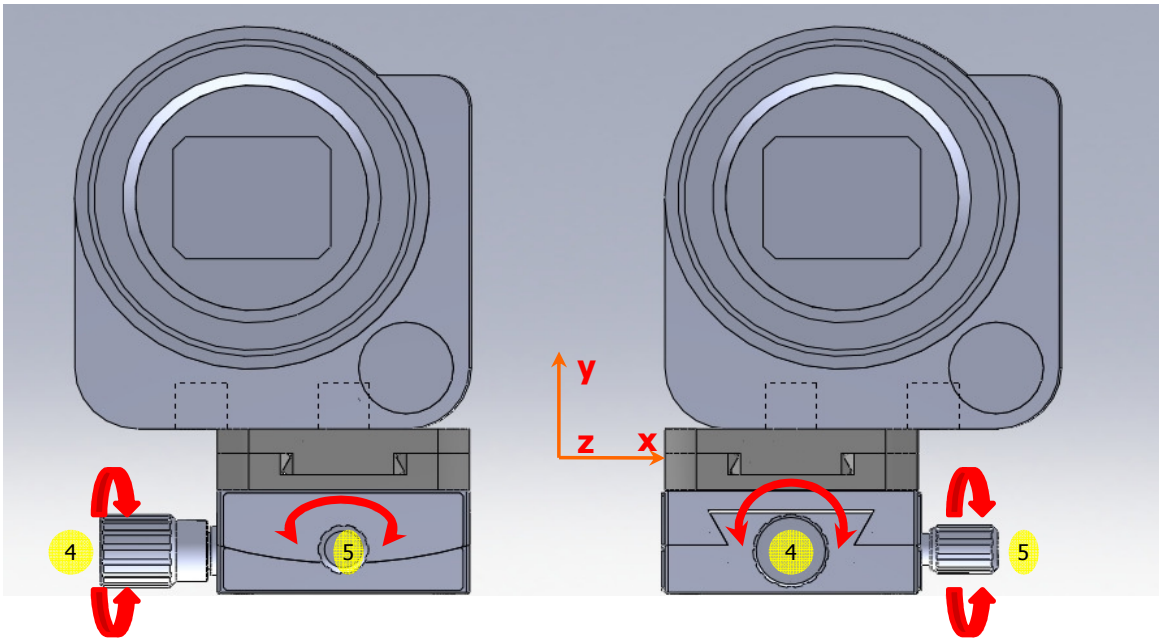

번호	기능	기능설명
4	Camera Tilt 조정 (±10°)	Camera 미세축의 높이를 조절 합니다. 왼쪽 카메라 : X축 Y축 방향 / 오른쪽 카메라 : Y축 Z축 방향 핸들 1회전 이동량 ≒1.66°
5	고정 Knob	Tilt 조정 후 고정 장치 (Knob)
주의 : 조절 게이지 기능은 서로 대칭되는 기능으로 한쪽 방향 조정시 대칭되는 방향에서는 역방향으로 고정해야 합니다.		

4.1 Rotary Stage 조정 기능

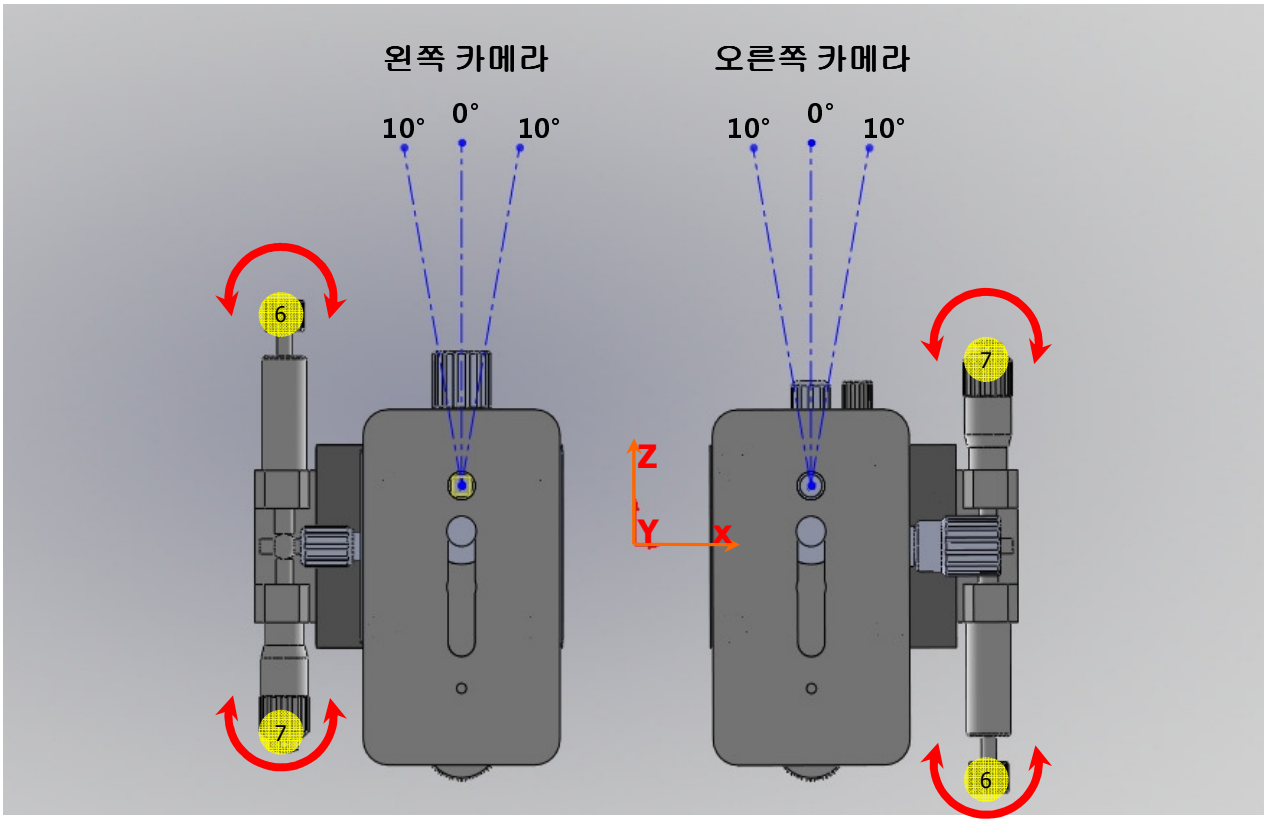

번호	기능	기능설명
6	Rotary Stage 마이크로미터 조정 (±10°)	Rotary Stage = ±10° , 마이크로미터 0~8mm Rotary Stage = X축 1° 이동량 → 마이크로미터 2mm
7	Rotary Stage 고정 Knob	마이크로미터 조절 후 고정

* TIP
전동모드 사용전 수동모드를 이용하여 장비의 세팅을 합니다.
전동모드 사용시 접이형 수동 손잡이는 안쪽으로 접어 사용하시기 바랍니다.

4.2 토인*(Toein)* 조정

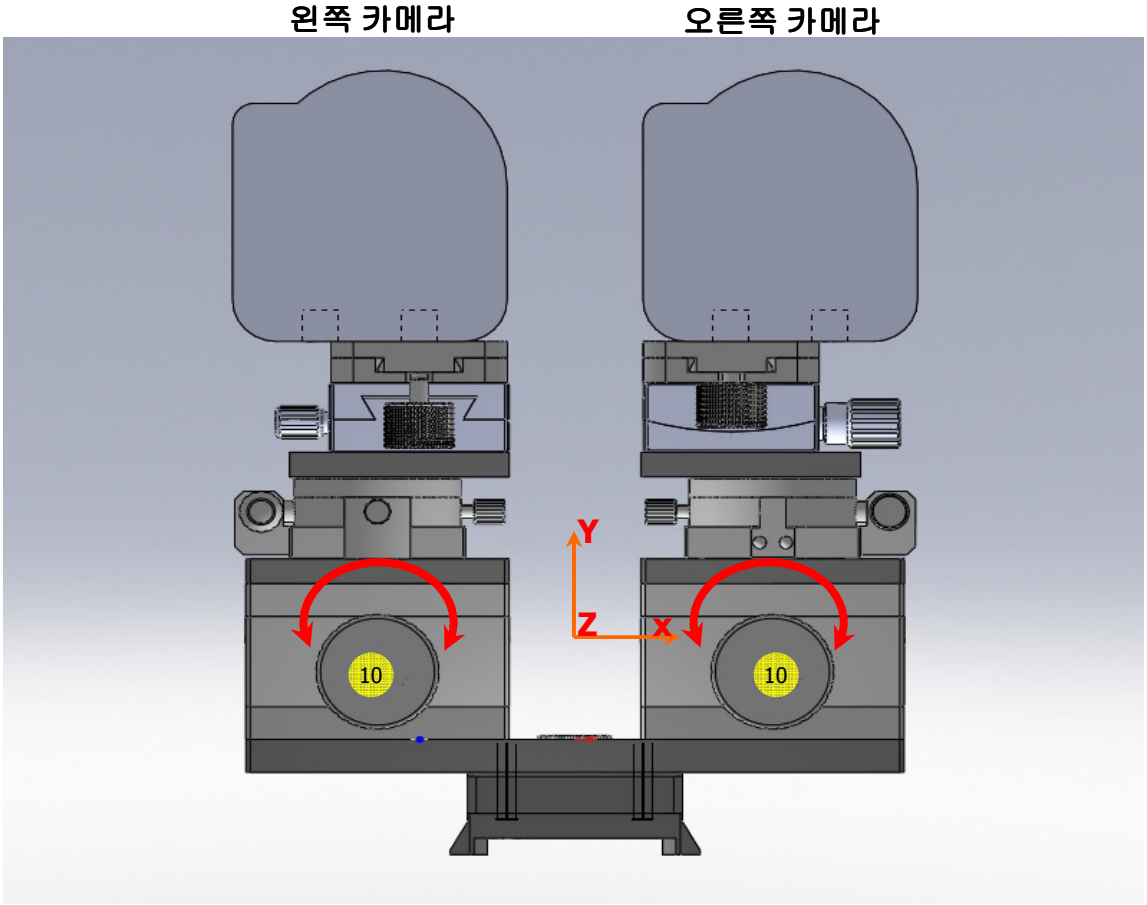

번호	기능	기능설명
10	Dovetail Stage 조절 Knob	X축 좌/우 미세 조절 (Camera Center 기준 : 44 ~ 112 mm)

* TIP
토인(Toein) : 인간의 두눈은 피사체의 위치에 따라 가까운 거리를 볼 경우 눈동자가 안쪽으로 모이며, 일정한 거리를 유지하면 평행을 유지하는 원리를 이용하는 방법으로 일반적으로 컨버전스, 폭주 등의 용어로 혼용됨.

이 문서의 모든 저작권은 ㈜파버나인코리아에 있습니다.

5. Quick Shoe 장착 요령.

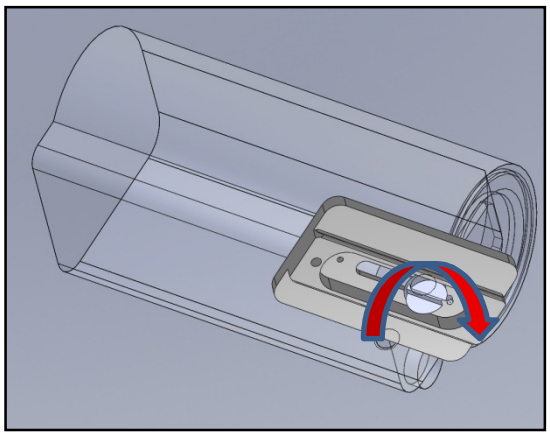

¼ inch Screw 화살표 방향 조임.
*Tip : 100원 동전 사용가능.

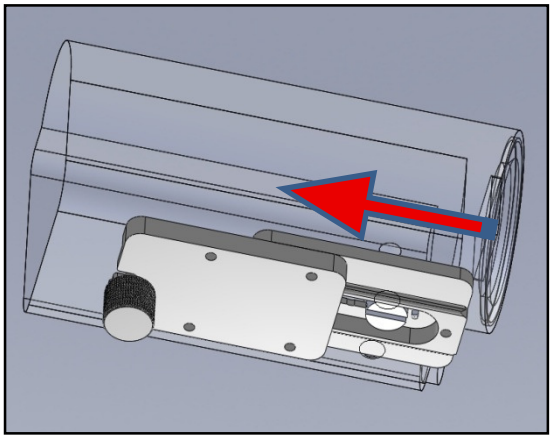

슬라이드 형식 화살표 방향 장착.

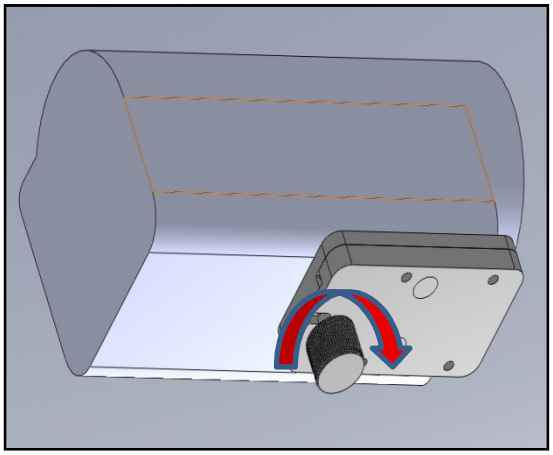

장착 완료 후 KNob 화살표 방향 조임.

7. 제품 구성

구성품이 모두 들어 있는지 확인후 누락된 제품이 있으면, 구입한 대리점으로 문의 바랍니다. 구성품 이외의 별매품을 구입하려면 서비스 센터로 연락 바랍니다.

기본 제품	
본체	Sony EX3 전용 퀵슈+1/4 Inch Screw
	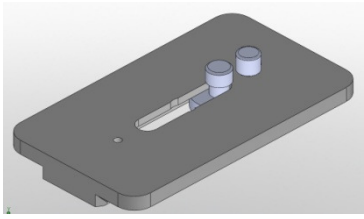
	3/8 Inch 부쉬 아답터+사용자 설명서
	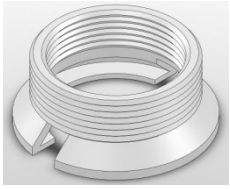 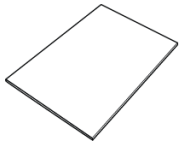
별매 제품 (옵션 상품)	
이동형 HARD CASE	

이 문서의 모든 저작권은 ㈜파버나인코리아에 있습니다.

제품을 구입해 주셔서 감사합니다.

PAVONINE KOREA, INC.

(우)406-840 인천광역시 연수구 송도동 **7-42**번지
Tel : 032-851-6060
Fax : 032-851-6911
E-mail : info@miracube.net

www.miracube.net

Printed in korea